BPS-Kompakt 3.5	Spurbreite maximal	Spurbreite minimal	nutzbare Rollenlänge	Gesamtbreite Prüfstand	Gesamtbreite Fundament
mm	2360	950	705	2490	2510

Einbauplan für Rollen-Bremsenprüfstand

Typ: BPS-Kompakt 3.5 mit Rollensatz "RS-4.0"

Antriebsleistung in kW	2 x 3
Versorgungsspannung V	400
Absicherung A träge	25
Zuleitung mm²	5 x 4
Achslast max. t	4
Rollendurchmesser mm	205

Fundamentmaße in m

Betonqualität min. B 25

Bei Verwendung von Fuß für Anzeigeschrank
Fundamenauflage mit 0,7 x 0,7 m erforderlich

Als Kantenschutz für das Fundament wird bauseits ein

Winkeleisenrahmen empfohlen !

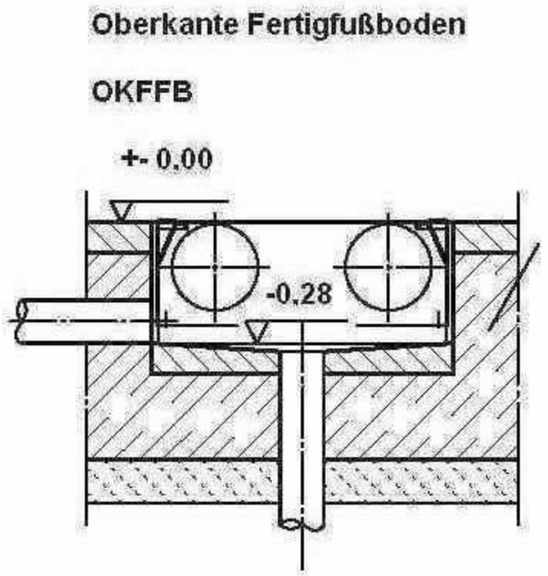

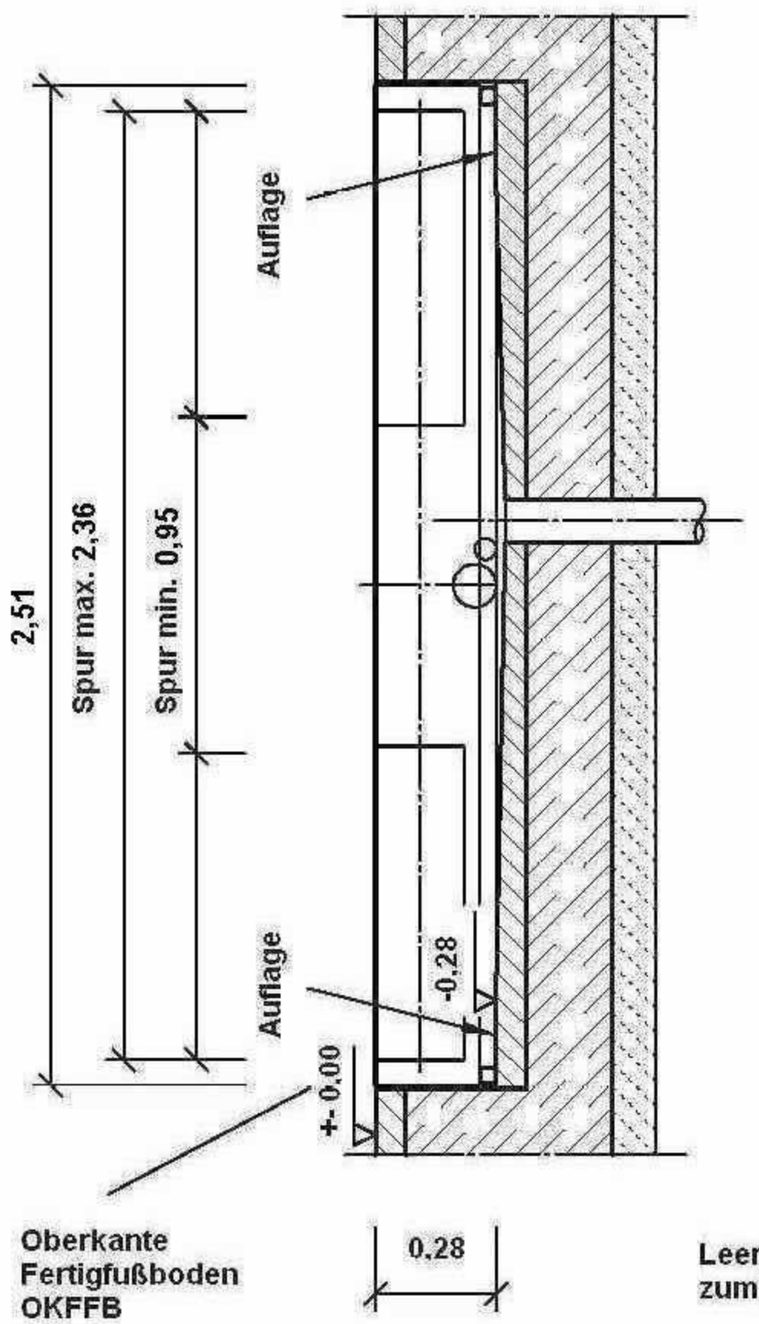

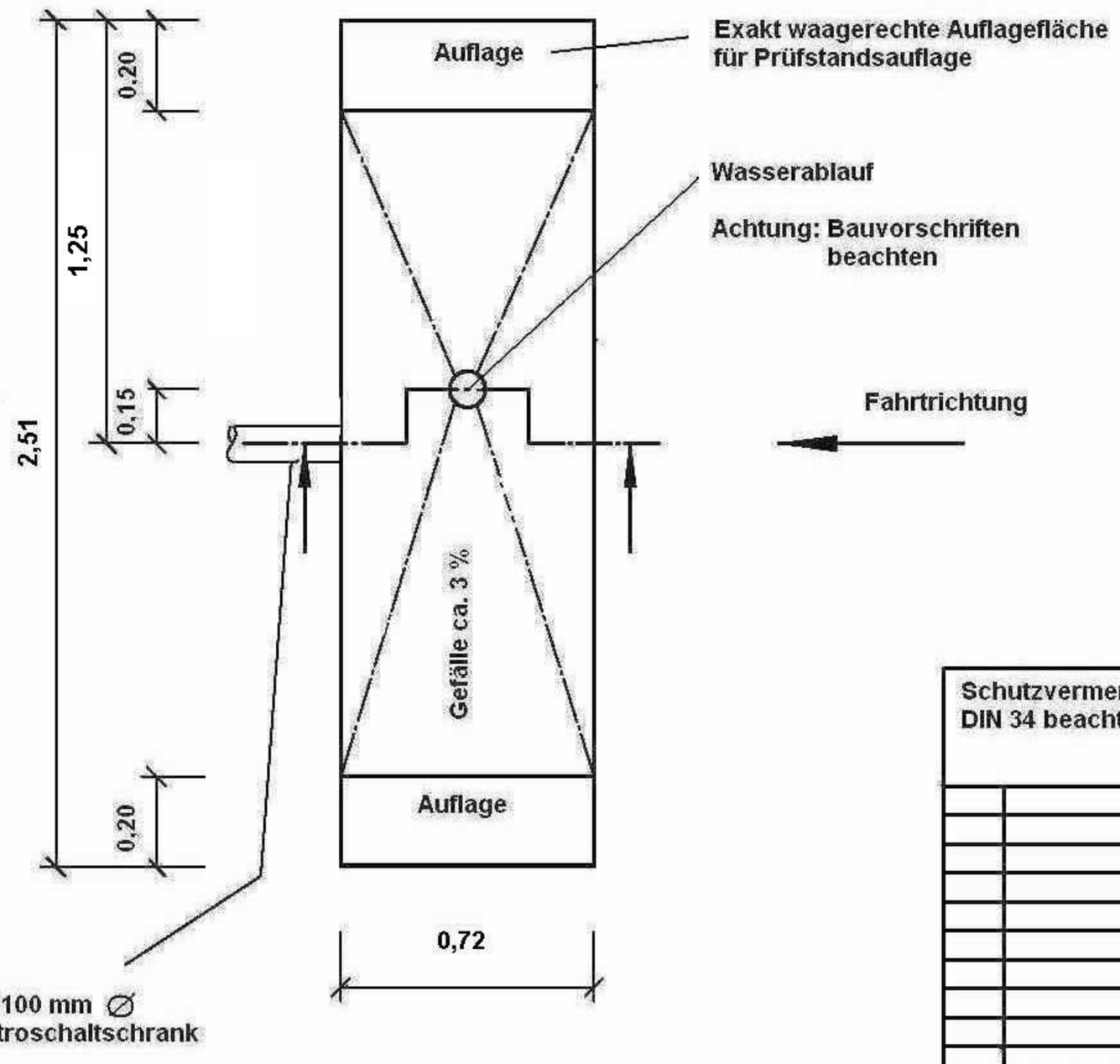

Positionierungsvorschlag:

Leerrohre und Kabelkanäle sowie
Stromzuleitung zum Elektroschaltschrank
sind bauseits zu erbringen.

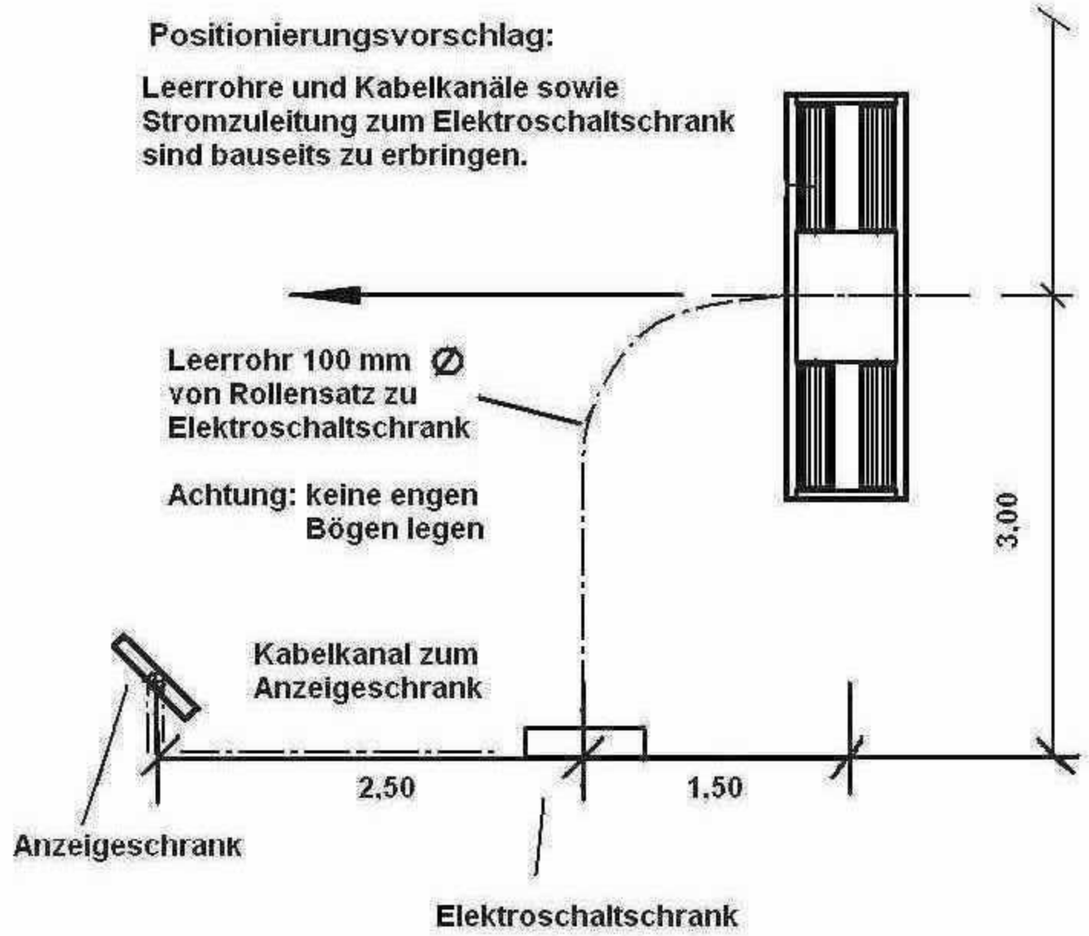

Schutzvermerk DIN 34 beachten	Maße ohne Toleranzangabe nach DIN ISO 2768-mK	Maßstab: 1 : 20

	Datum	Name
Bearb.	10.05.2010	Lachm.
Gepr.		

Zust. | Änderung | Datum | Na.

Sherpa

Bezeichnung

Fundamentplan BPS-Kompakt 3.5

mit Rollensatz "RS-4.0"

Zeichnungsnummer: FP-BPS-Kt-4.0- **100510**

Blatt: 1